ELIS

G9 max 60W • halopin • IP20

ISTRUZIONI DI MONTAGGIO

MATERIALE: n°2 tasselli e n°2 viti / PART LIST: n°2 dowels and n°2 screws

**** L'installazione deve essere eseguita da personale esperto ****
**** Prima di procedere accertarsi di avere isolato elettricamente il cavo ****

1-Eseguire i due fori a parete per il fissaggio, collegare il cavo di alimentazione al portalampada e fissare la base avvitando le due viti sui due fischer.
2-Agganciare il corpo lampada in ardesia come si vede in figura.

ASSEMBLY INSTRUCTIONS
PART LIST: N° 2 DOWELS AND N°2 SCREW
**** The installation has to be done by qualified personel ****
**** Caution: make sure to isolate cable from mainelettricity prior to any handling ****

1-Make the 2 holes on the wall for fixing, connect the power cable to the bulb holder and the hearting connection on the terminal beside the bulb holder. Fix the base screwing the 2 screws on the fischer.
2- Hook the slate body lamp as you see on figure 2.

1

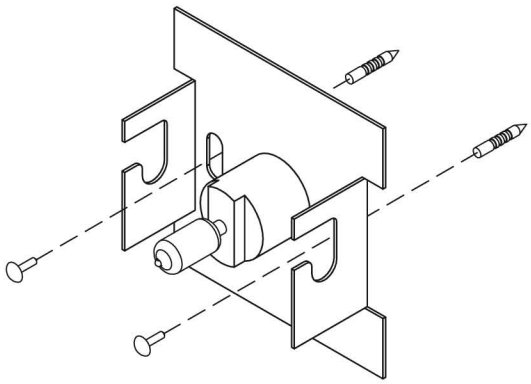

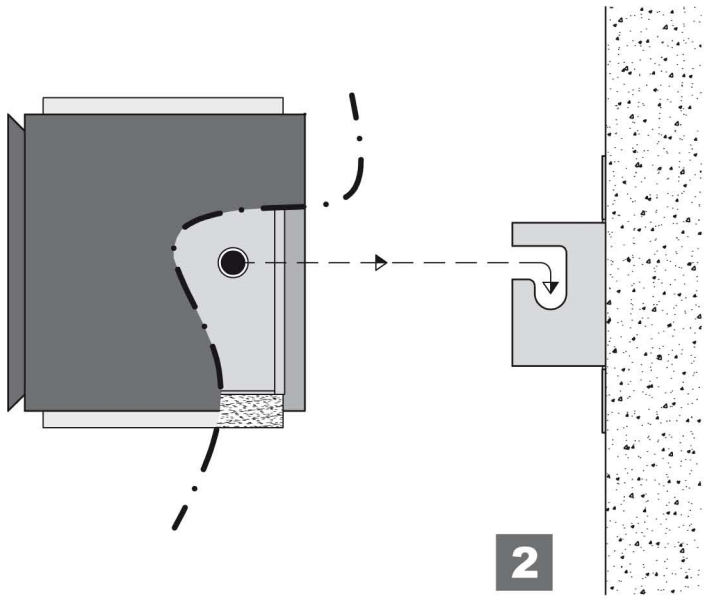

2

GRUPO|NOVOLUX LIGHTING

QUESTO DISEGNO E' DI NOSTRA ESCLUSIVA PROPRIETA': NE E' VIETATA LA DIFFUSIONE E RIPRODUZIONE, ANCHE PARZIALE, SENZA IL NOSTRO ESPLICITO CONSENSO

Il simbolo del cassonetto barrato indica che il prodotto è soggetto al DL n. 151 del 25.7.2005. Alla fine della vita utile, il prodotto deve essere smaltito separatamente dai rifiuti comuni, cioè va consegnato al venditore al momento dell'acquisto di un'apparecchiatura equivalente, oppure ad un centro di raccolta differenziata.
Questa omissione può portare a sanzioni amministrative. Il prodotto deve infatti essere trattato e smaltito, consentendo il recupero dei materiali riciclabili ed evitando così di causare effetti negativi all'ambiente. La Novolux ha aderito al consorzio Ecolight come sistema collettivo di smaltimento e ricorda che il piccolo eco-contributo verrà versato a loro, perché anche a noi sta a cuore la cura e la salvaguardia dell'ambiente. - Grazie per la collaborazione - 2.08