exo lighting

www.gruponovolux.com

Ref. 637A-WL90B-07 CEFIRO
Ref. 637A-WL90B-52 CEFIRO

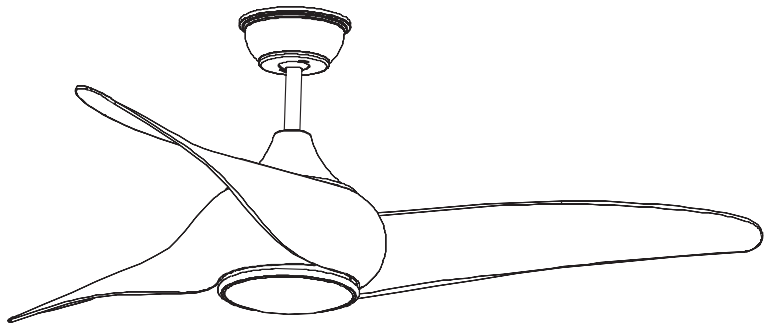

MANUAL DE INSTRUCCIONES

INSTRUCTION MANUAL

MODE D'EMPLOI

GRUPO GESTIÓN INTEGRAL NOVOLUX INTERNACIONAL, SL.
C/ Ramón Berenguer, 8 (Polígono Industrial Can Vinyals)
08130 Sta. Perpetua de Mogoda - BARCELONA - España
ESPAÑA- PORTUGAL: Tel +34 93 274 52 52
FRANCE: Tel 0800 918 906
REST OF THE WORLD: Tel +34 93 516 20 05
Fax +34 933 463 751 / 933 114 546 - info@gruponovolux.com

CONTENTS:

SPANISH……..page 2-12

ENGLISH……..page 13-23

FRENCH……..page 24-34

SPANISH

Atención:

Este aparato no está diseñado para ser utilizado por personas (incluyendo a niños) que tengan reducidas sus capacidades psíquicas , mentales o sensoriales. Tampoco para personas con falta de experiencia o conocimientos a no ser que estén supervisados por personas responsables que se ocupen de su seguridad.

CONTENIDO:

1.Precauciones de seguridad..... page 4

2.Esquema de la estructura del ventilador.....page 5

3.Instalación del soporte de suspensión.....page6

4. Instalación de las aspas delventilador..... page 7

5. Instalación de la barra y el florón.....page8

6. Suspensión del ventilador..... page8

7.Cableado del ventilador..... page 9

8. Instalación del florón..... page9

9. Instalación del kit de luz..... page10

10. Consejos de mantenimiento..... page11

11. Resolución de problemas.....page12

PRECAUCIONES DE SEGURIDAD:

IMPORTANTE: POR FAVOR LÉALO ANTES DE LA INSTALACIÓN.

1. La instalación del ventilador debe ser realizada por un instalador autorizado.
2. Cierre la entrada principal de corriente.
3. El gancho en el que se colgará el ventilador en el techo debe aguantar un mínimo de 16 kgs
4. El ventilador tiene que ser montado a un mínimo de 2- 3 metros de separación del suelo.
5. Antes de cambiar el interruptor de la posición "Inverso" a la posición "reverso". Primero debe poner el interruptor en posición stop y esperar a que las aspas de detengan completamente.
6. No inserte ningún objeto entre las aspas o colgando de las aspas.
7. Cuando haya finalizado todas las conexiones eléctricas, hay dejar los cable perfectamente recogidos.
8. Asegúrese que todos los tornillos están bien apretados y las conexiones aseguradas.
9. Los cables de alimentación vivo y neutro deben conectarse a un interruptor bipolar con un contacto de al menos 3 mm en todos los polos.

ADVERTENCIA

PARA REDUCIR EL RIESGO DE DAÑOS PERSONALES, NO DOBLE LAS ASPAS NI LAS BARRAS DURANTE EL MONTAJE O DESPUÉS DE LA INSTALACIÓN. NO INSERTE NINGÚN OBJETO ENTRE O SOBRE LAS ASPAS.

PARA REDUCIR EL RIESGO DE UNA DESCARGA ELÉCTRICA, ESTE VENTILADOR DEBE SER INSTALADA CON UNA PARED DE AISLAMIENTO/CONTROL REMOTO/INTERRUPTOR.

ESQUEMA DE LA ESTRUCTURA DEL VENTILADOR:

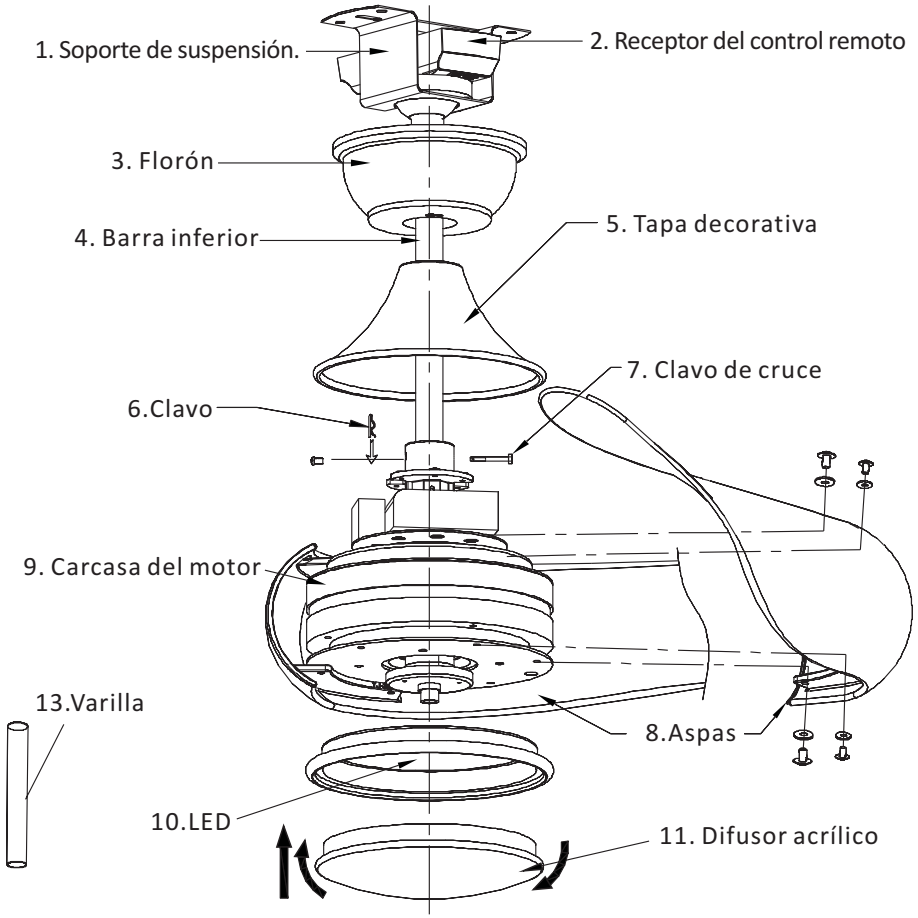

12. El embalaje del ventilador incluye:

Soporte 2 uds.	Tornillo de las aspas (1 uds.)	Tornillo de madera (4 uds)	Conectores (6 uds.)
Clip de soporte	Tornillos de expansión (2 uds.)	Arandelas (4 uds.)	

INSTALACIÓN DEL SOPORTE DE SUSPENSIÓN:

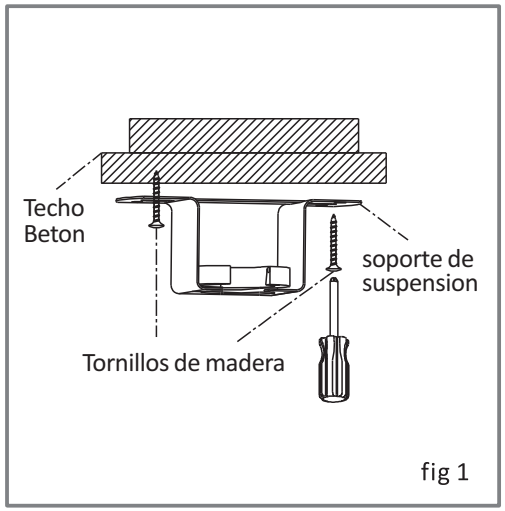

fig 1

1) Techo Beton:
Utilizar cuatro tornillos de madera para instalar el soporte de suspensión con firmeza. (Figura 1)

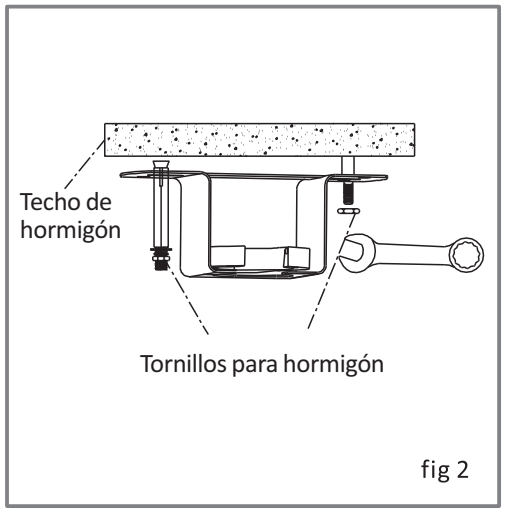

fig 2

2) Techo de hormigón:
Usar dos tornillos para hormigón para instalar la suspensión firmemente (fig.2)

INSTALACIÓN DE LAS ASPAS DEL VENTILADOR:

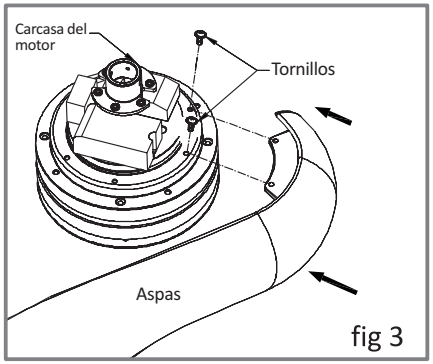

fig 3

1) De acuerdo con las indicaciones, inserte las aspas entre la placa fija superior y la placa fija inferior , utilizando los tornillos de la aspa y la fijación de las aspas sobre la placa fija superior a través del hueco habilitado (fig 3)

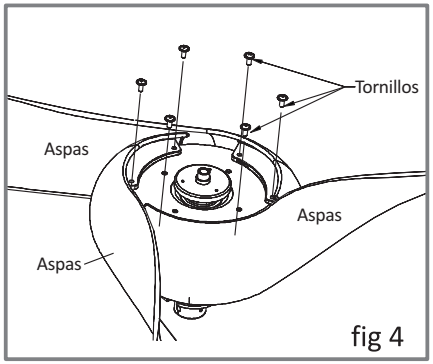

fig 4

2) Primero roscar el tornillo sólo 3/4

3) Completar la instalación de las tres aspas en la placa fija superior

4) Encienda el moto r. Gire los seis tornillos y fije el otro lado de las 3 cuchillas sobre la placa fija inferior

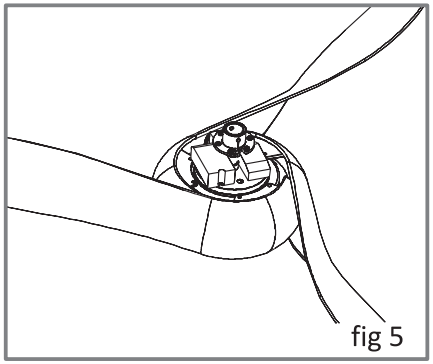
fig 5

5) Rosque sólo 3/4 cada uno de los tornillos (fig 4)

6) Ajuste uniformemente el espacio entre las 3 aspas (fig 5)

7) Finalmente apriete cada tornillo de forma segura en el moto (fig 5)

INSTALACIÓN DE LA BARRA Y EL FLORÓN:

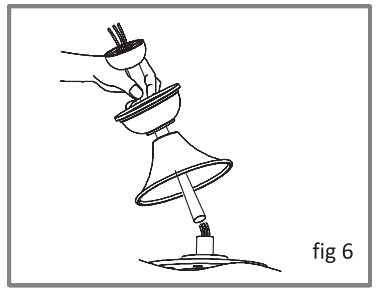
fig 6

1) Saque el pin R y el pin de cruce de la barra.

2) Instale el florón y la carcasa a través de la barra, después pase los cables por la barra , inserte la barra en el conector (fig.6)

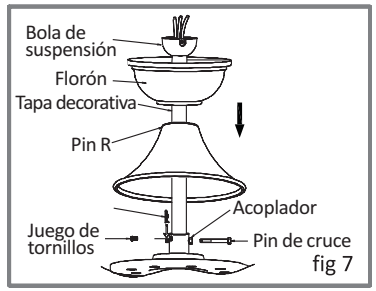

fig 7

3) Aflojando los dos set de tornillos del soporte de abajo . Vuelva a instalar el Pin de cruce y asegúrelos con el "R" pinc (fig 7)

4) El Pin "R" tiene que ser instalado de manera apropiada para prevenir que el pin de cruce se vaya aflojando.

SUSPENSIÓN DEL VENTILADOR:

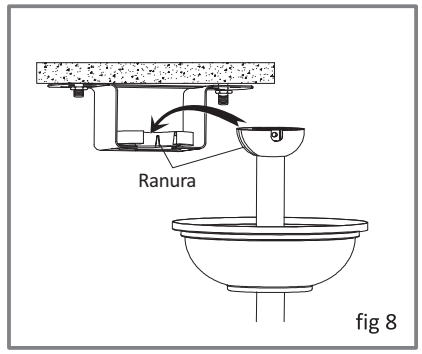

fig 8

1) Levante con cuidado el ventilador y monte el soporte de suspensión que se adjunta a la caja de salida

2) Asegúrese que la ranura de la bola de la varilla está alineada con la lengüeta en el soporte de suspensión (fig 8)

CABLEADO DEL VENTILADOR:

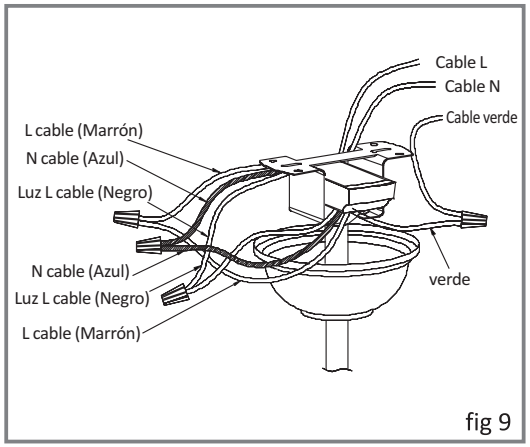

fig 9

Luz L wire (Negro)

1) Los cuatro cables de colores se conectan desde la parte superior del motor.

Marrón - Cable directo para el ventilador

Negro - Cable del kit de luz

Verde - Cable de tierra

Azul - Cable neutro

2) Conecte los cables del ventilador a los cables remotos : Azul con Azul, Marrón con Marrón, Verde con Verde. Si opta por el kit de luz entonces conecte el Azul con el cable Azul . Si no es así , tapar el cable azul con el conector.

3) Después de conectar los cables, les separen de forma que el verde y Azul están en un lado y el cable Marrón es en el otro lado (fig.9)

INSTALACIÓN DEL FLORÓN:

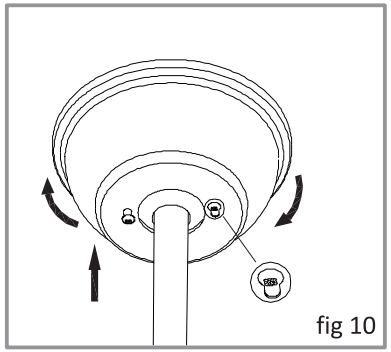
fig 10

1) Después de realizar el cableado, conecte el florón con el soporte de suspensión empujando hacia arriba y girando hasta posicionar los tornillos en los dos agujeros.

2) Apriete fuertemente los dos tornillos (fig10)

INSTALACIÓN DEL KIT DE LUZ

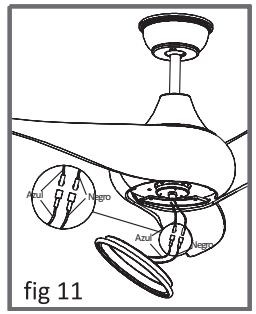

fig 11

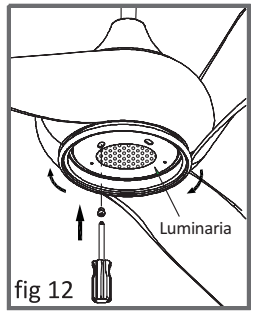

fig 12

1) Instale la luminaria de LED

2) Quite un tornillo de la luminaria , desenrosque los otros tornillos h 3-4mm (fig.11)

3) Conecte los cable a la luminaria. Azul con azul, negro con negro (fig.11)

4) Señalando los agujeros del kit de luz a los tornillos empuje hacia arriba y gire en el sentido de las agujas del reloj (fig 12)

5) Fije el primer tornillo de nuevo al agujero y apriete todos los tornillos con firmeza (fig.12)

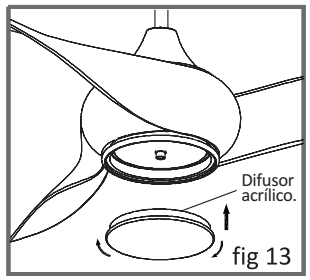

fig 13

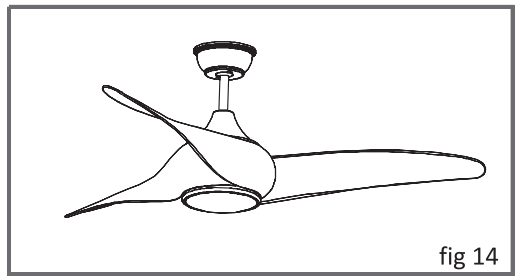
fig 14

6) Levante con cuidado la pantalla de vidrio empujándolo hasta la lámpara y girar hacia la derecha hasta que quede sujeta firmemente en su lugar por las tres pestañas (fig.13)

7) Compruebe que todos los tornillos y accesorios están bien apretados. El producto está entonces terminado. (fig.14)

NOTICE: Sólo este modelo de luz de LED AC-308 puede ser usado para iluminación.

INSTRUCCIONES DE MANTENIMIENTO:

1. Debido al movimiento natural de los ventiladores, algunas conexiones pueden aflojarse. Para comprobar las conexiones del soporte, brazos y aspas no es necesario desmontar el ventilador del techo.

2. Limpie periódicamente el ventilador y conservará su apariencia original durante mucho tiempo. No utilice agua cuando lo limpie, utilice sólo un cepillo o un trapo suave para no rayar la superficie. El cromado del ventilador está barnizado para minimizar la decoloración o la pérdida de brillo, también para evitar cualquier daño en el motor o la madera que podrían causar un choque eléctrico.

3. Puede aplicar una ligera capa de barniz a la madera para una protección adicional y para resaltar su belleza. Si la superficie está arañada puede aplicar una ligera capa de cera.

4. No hay necesidad de aplicar aceite al ventilador. El motor ha sido fabricado y lubricado convenientemente.

AVISO

ASEGÚRESE QUE LA CORRIENTE CENTRAL ESTÁ CERRADA ANTES DE EMPEZAR LA INSTALACIÓN O REALIZAR ALGÚN TIPO DE MANIPULACIÓN DEL VENTILADOR.

RESOLUCIÓN DE PROBLEMAS:

POR FAVOR COMPRUEBE CADA UNO DE ESTOS PUNTOS ANTES DE AVISAR AL SERVICIO DE REPARACIÓN

PROBLEMA	RAZÓN	SOLUCIÓN
El ventilador no se mueve	1) Lo cables principales no están conectados 2) Comprueba la instalación de los cables	1) Compruebe que el circuito eléctrico o los sub circuitos estén estropeados o fundidos. 2) Compruebe las conexiones de los cables del ventilador y de la carcasa del ventilador.
El ventilador hace ruido	1) Los tornillos de la estructura se han aflojado. 2) Las tuercas de los cables de conexión provocan ruido al rozar unas con otras. 3) El florón toca el techo	1) Apriete los tornillos 2) Separe y coloque en su lugar cuidadosamente todas los cables y las conexiones. 3) Compruebe y asegúrese que el florón está bien colocado con respecto al techo.
El control r emoto no funciona	1) El código del control remoto y del receptor son distintos. 2) No hay pilas en el control remoto. 3) Se han acabado las pilas.	1) Compruebe que los códigos con los mismos. 2) Instale las pilas en el control remoto. 3) Ponga una pila nueva.

ENGLISH

Attention:

This appliance is not intended for use by persons (including Children) with reduced physical, sensory or mental capabilities or lack of experience and knowledge unless they have been given supervision or instruction concerning use of the appliance by a person responsible for their safety. Children should be supervised to ensure that they do not play with the appliance.

CONTENTS:

1.Safety Precaution..... page 15

2.Fan Structure Drawing..... page16

3.Installation Of Hanger Bracket..... page 17

4.Installation Of Fan Blades..... page 18

5.Installation Of Down Rod/Hanger Ball..... page 19

6.Hanging Of Ceiling Fan..... page19

7.Wiring Of Ceiling Fan..... page20

8.Installation Of Canopy..... page20

9.Installation Of Lightkits..... page 21

10.Maintenance Tips..... page 22

11.Trouble Shooting..... page 23

SAFETY PRECAUTION:

IMPORTANT: PLEASE READ BEFORE INSTALLATION

1. The installation work must be carried out by a qualified wiring installer.
2. Turn off the Electrical Main Switch at the circuit breaker fuse box.
3. The ceiling mounting hook must be able to withhold a min. of 35 pounds.
4. The ceiling fan must be mounted at a min. height of 2.3meters of clearance from the floor.
5. Do not operate the reverse switch when the fan is still in motion mode. Wait till it stop completely before switching to reverse mode.
6. Do not insert any objects in the path of the blades.
7. When all electrical connections are done, store all wires neatly.
8. Make sure all screws and connections are tightly screwed and secured.
9. The supply wires live and neutral must be connected to a double pole switch having a contact of at least 3mm in all poles.

WARNING

TO REDUCE THE RISK OF PERSONAL INJURY, DO NOT DEND THE BLADES BRACKETS DURING ASSEMBLY OR AFTER INSTALLATION. DO NOT INSERT ANY OBJECTS IN THE PATH OF THE BLADES.

TO REDUCE THE RISK OF SHOCK, THIS FAN MUST BE INSTALLED WITH AN ISOLATION WALL/ REMOTE CONTROL/ SWITCH.

FAN STRUCTURE DRAWING:

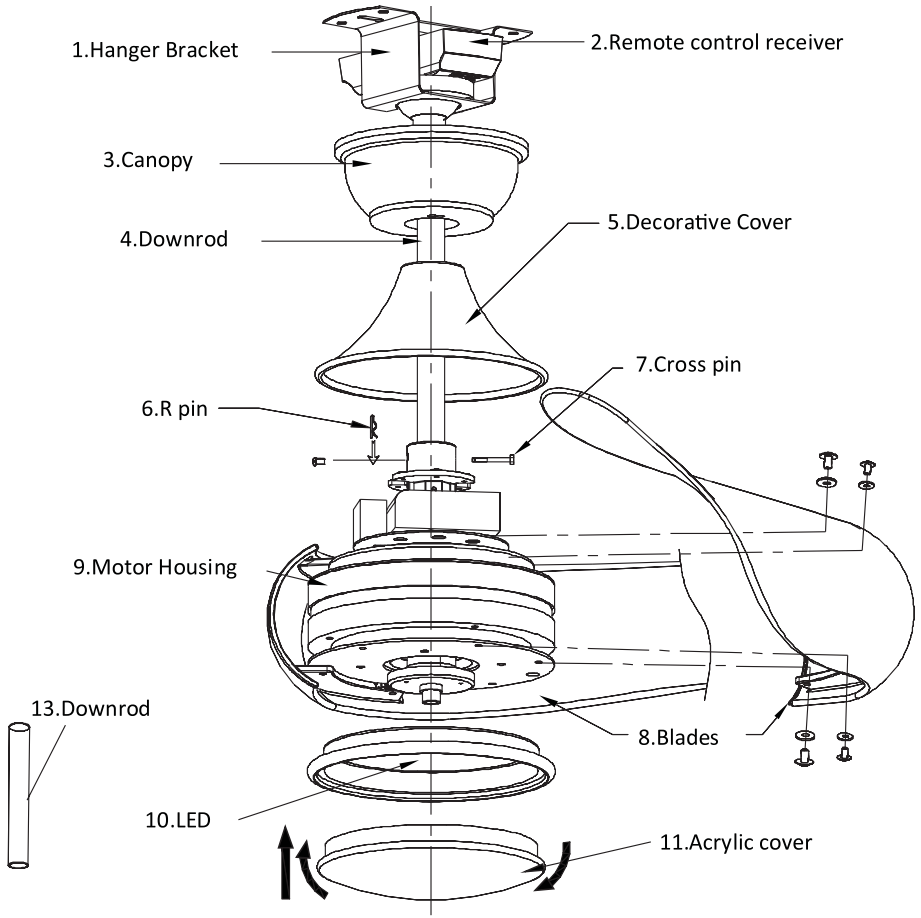

12.Handware package

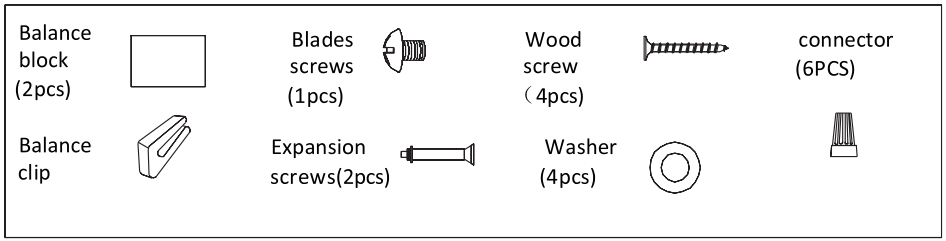

INSTALLATION OF HANGER BRACKET:

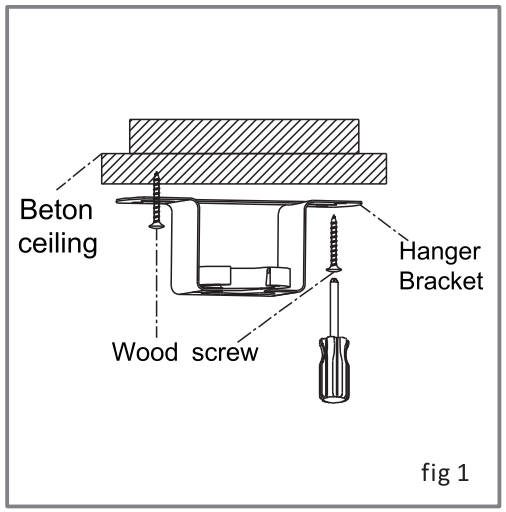

fig 1

1) Beton ceiling:
To use Four Wood screws to install the hanger bracket firmly.(fig 1)

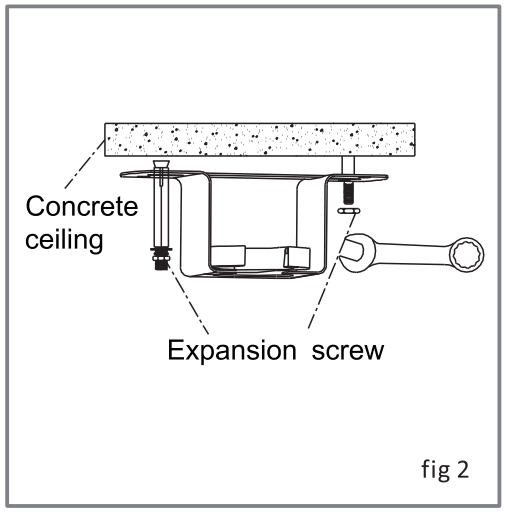

fig 2

2) Concrete ceiling:
To use Two Expansion screws to install the hanger firmly.(fig 2)

INSTALLATION OF FAN BLADES:

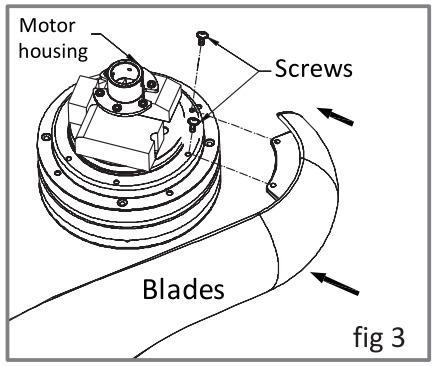

fig 3

1) According to indication, insert blades between upper fixed plate and lower fixed plate, using the blade screws and fixing blades onto the upper fixed plate through capacitance gap.(fig 3)

2) Only twist into 3/4 each screw first.

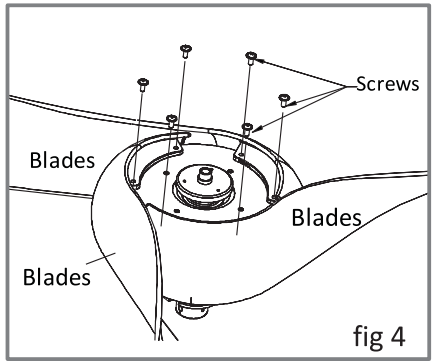

fig 4

3) Complete install 3 blades on the upper fixed plate.

4) Turn over the motor. Twist the six screws and fix the other side of the 3 blades onto the lower fixed plate.(fig 4)

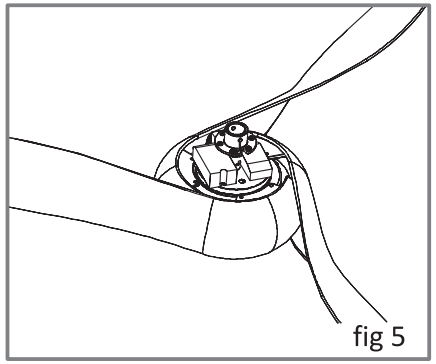
fig 5

5) Only twist into 3/4 each screw.(fig 4)

6) Adjust uniformly to the space between 3 blades.(fig 5)

7) Tighten each screw securely onto the motor finally.(fig 5)

INSTALLATION OF DOWN ROD/ HANGER BALL:

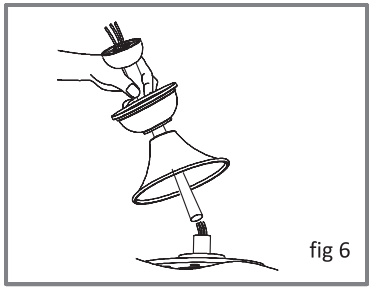
fig 6

1) Remove the 'R' pin and Cross pin from the down rod.
2) Install the canopy and up housing through the down rod, then thread the wires through the down rod, insert the down rod into the connector. (fig 6)

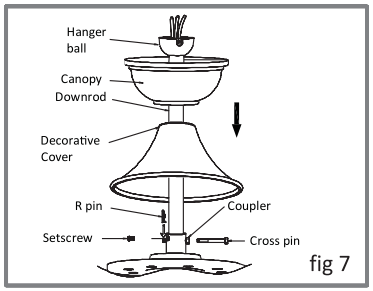

fig 7

3) Loosen the two setscrews in the down rod support. Install back the Cross pin and secured with the 'R' pin. (fig7)
4) The 'R' pin must be properly installed to prevent the Cross pin from working loose.(fig 7)

HANGING OF CEILING FAN:

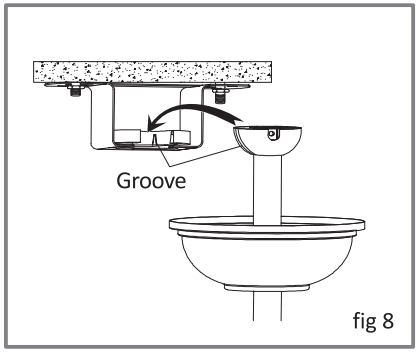

fig 8

1) Carefully lift the fan and assembly into hanger bracket which is attached to the outlet box.
2) Ensure the rod ball's groove is lined up with tab on the hanger bracket. (fig 8)

WIRING OF CEILING FAN:

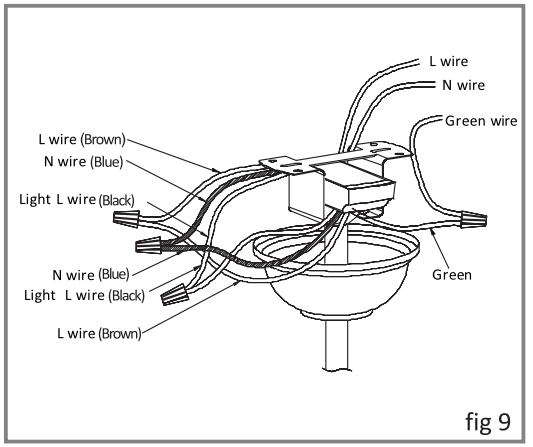

fig 9

1) Total four colors of wires connected from the top of the motor:
   *Brown– Live wire for fan
   *Black– lightkits wire
   *Green– Ground wire
   *Blue– Neutral wire
2) Connect fan wires to remote wires: Blue to Blue, Brown to Brown, Green to Green. If you opt for light kits then connect the Black to Black Wire. If not,cap the Blue wire off with the connector.
3) After connecting the wires , spread them apart so that the Green & Blue are on one side and the Brown wire is on the other side .(fig 9)

INSTALLATION OF CANOPY:

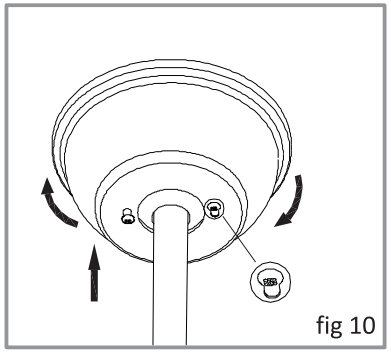
fig 10

1)After done up the wiring,attach the canopy to the hanger bracket by pushing up and twist to locate screws in the two key holes.
2)Tighten the two screws firmly. (fig 10)

INSTALLATION OF LIGHTKITS :

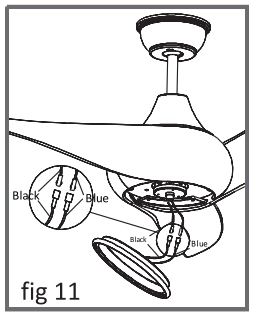

fig 11

1) Install LED lamp.

2) Remove one screw from light fixture, unscrew the other screws out 3~4mm. (fig 11)

3) Connect the lightkit wires to the light fixture: black to black,blue to blue;(fig 11)

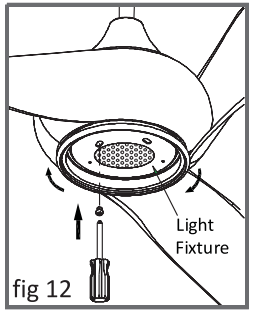

fig 12

4) Pointing the holes of lightkits to the screws by pushing up and twist clock wise as(fig 12)

5) Fasten the first screw back to the hole and tighten all the screws firmly;(fig 12)

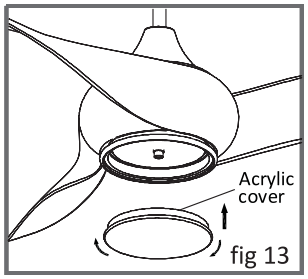

fig 13

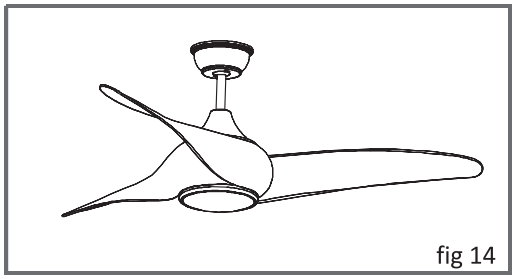
fig 14

6) Carefully lift the glass shade by pushing up to light fixture and twist clockwise until it is held tightly in place by the three tabs;(fig13)

7) To check if tighten all the screws and accessories. Then finished product as(fig 14)

NOTICE :Only this LED light type/model AC-308 shall be used for lighting purposes.

MAINTENANCE TIPS:

1.Because of the fan's natural movement, some connections may be loose. To check the support connections, brackets and blades attachments 2 times a year.Make sure they are all secured(It is not necessary to dismantle the entire fan from ceiling.

2.Clean your fan periodically to help maintain its appearance over the years. Do not use water when cleaning,use only a soft brush or lint-free cloth to avoid scratching the finish.The plating is coated with a lacquer to ,minimize the ratio of discoloration or tarnishing which would damage the motor or the wood or possibly cause an electric shock.

3.You can apply a light coat of furniture varnishing to the wood for additional protection and enhance its beauty.Surface scratched mark can be touch-up with a light coat of shoe polish.

4.There is no need to oil your fan.The motor is created with lubricated sealed ball bearings.

WARNING

MAKE SURE THE POWER IS SWITCH OFF AT THE ELECTRICAL PANEL BOX BEFORE YOU ATTEMPT TO ANY REPAIRS(REFER TO THIS SECTION), MAKING ELECTRICAL CONMCTIONS.

TROUBLE SHOOTING:

PLEASE CHECK THE FOLLOWING BEFORE LODGING A SERVICE REPORT

PROBLEM	REASON	SOLUTION
Fan not moving	1) Main cables not connected. 2) Check the line wires.	1) Check mains & sub circuit breakers or fuse. 2) Check the line wires connections to the fan & switch housing.
Fan noisy	1) Housing screw loose. 2) Wire nut connections rattles against each other. 3) Canopy touches the ceiling.	1) Tighten all screws. 2) Separate & store neatly all the wire nut connections. 3) Check & ensure the canopy is not touching or too close to the ceiling.
Remote control not working	1) Remote & receiver code different. 2) Battery not installed. 3) Weak Battery.	1) Check that the codes are exactly the same. 2) Install the remote control battery. 3) Change a new battery.

FRENCH

ATTENTION :

Cet appareil vise pas pour une utilisation par des personnes (enfants compris) avec des capacités mentales , sensorielles ou mentales réduites. Pas pour les personnes ayant le manque d'expérience ou de connaissances sauf s'ils sont supervisés par des personnes responsables du traitement avec votre sécurité.

CONTENU:

1.Consignes de sécurité.....page26

2.Schéma de la structure du ventilateur.....page 27

3.Installation du support de suspension.....page 28

4.Installation des pales de ventilateur.....page 29

5.Installation de las barre et le fleuron.....page 30

6.Accrocher du ventilateur.....page 30

7.Câblage du ventilateur.....page 31

8.Installation du fleuron.....page 31

9.Installation du kit de lumiére..... ..page 32

10.Conseils d'entretien..... page 33

11.Resolución de problemas.....page 34

CONSIGNES DE SÉCURITÉ :

IMPORTANT : EN S'IL VOUS PLAÎT LIRE AVANT D'INSTALLER.

1. l'installation du ventilateur doit être effectuée par un installateur agréé.
2. Fermez l'alimentation principale.
3. le crochet qui accrochera le ventilateur au plafond, doit détenir un minimum de 16 kgs
4. le ventilateur doit être monté un minimum de 2-3 mètres de séparation du sol.
5. avant de changer la position de « Reverse » basculer « retour ». Il doit tout d ' abord réglez le commutateur sur la position arrêt et attendez que la lame soit complètement arrête.
6. ne pas introduire de corps entre les lames et ne mettre rien en suspension.
7. Lorsque vous avez terminé toutes les connexions électriques , il faut laisser le câble parfaitement recueilli.
8. Assurez-vous que toutes les vis sont serrées et les connexions sont sécurisées
9. les câbles d'alimentation de phase et le neutre doivent être reliés à un interrupteur bipolaire avec un contact d'au moins 3 mm sur tous les pôles.

REMARQUE

POUR RÉDUIRE LE RISQUE DE BLESSURE, NE PAS PLIER LES LAMES OU LES BARRES LORS DE L'INSTALLATION OU APRÈS L'INSTALLATION. N'INSÉREZ AUCUN OBJET ENTRE OU SUR LES LAMES.

POUR RÉDUIRE LE RISQUE DE CHOC ÉLECTRIQUE, CE VENTILATEUR DOIT ÊTRE INSTALLÉ AVEC UN MUR

SCHÉMA DE LA STRUCTURE DU VENTILATEUR:

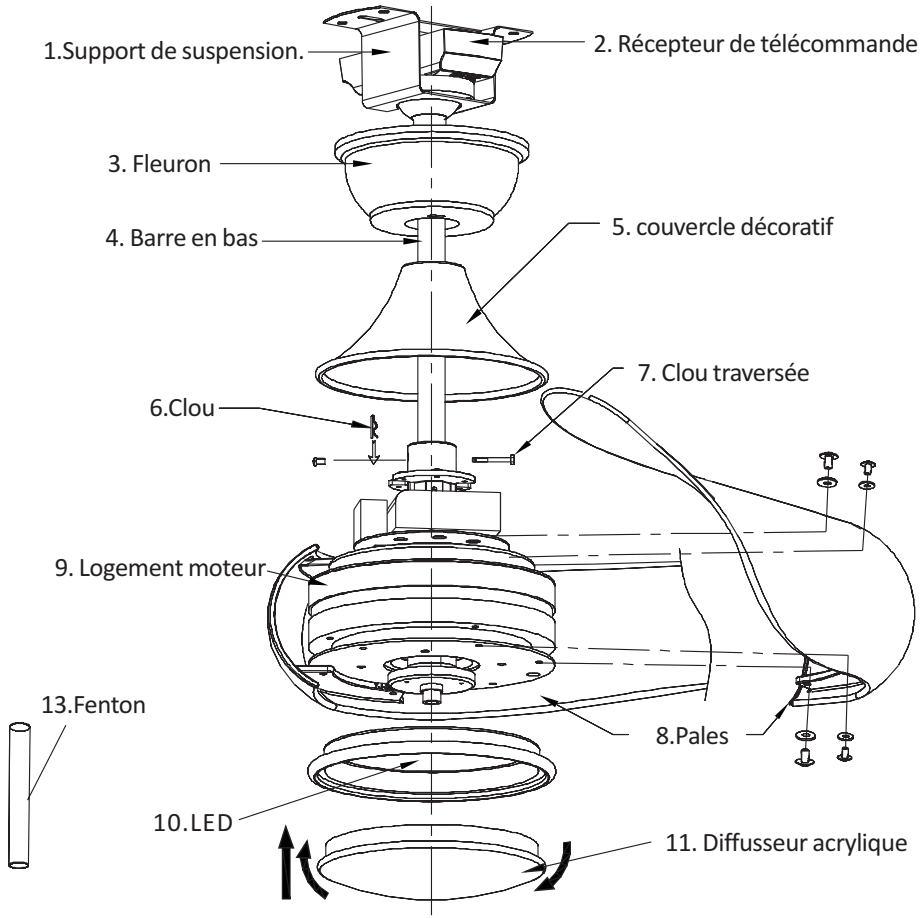

12.Le paquet de ventilateur comprend:

Suppors 2 u.	Vis des pales (1 u.)	Vis à bois (4 u.)	Connecteurs (6 u.)
Clip de support	Vis de Béton (2 u.)	Rondelle (4 u.)	

INSTALLATION DU SUPPORT DE SUSPENSION:

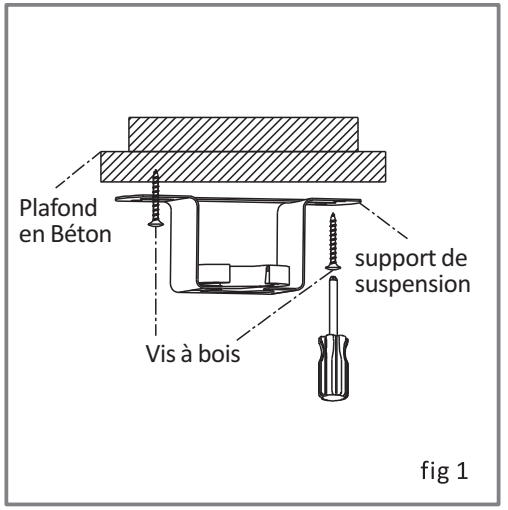

fig 1

1) Plafond en Béton : Utiliser quatre vis à bois pour installer le support de suspension fermement. (Figure 1)

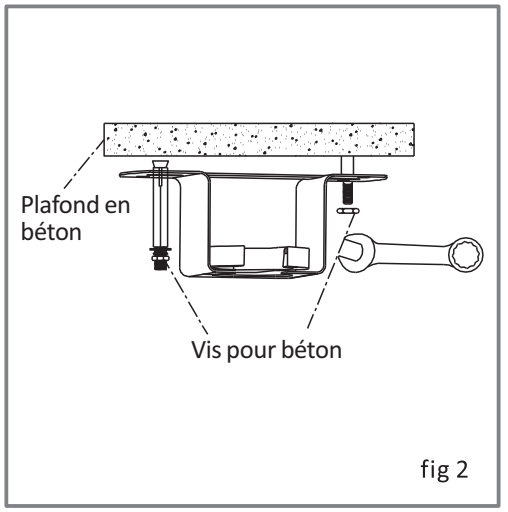

fig 2

2) Plafond en béton : Utilisez deux is pour installer le béton fermement suspension (fig 2)

INSTALLATION DES PALES DE VENTILATEUR:

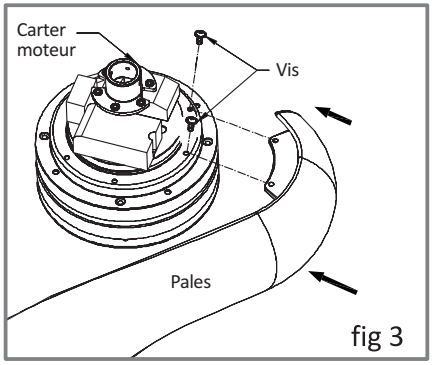

fig 3

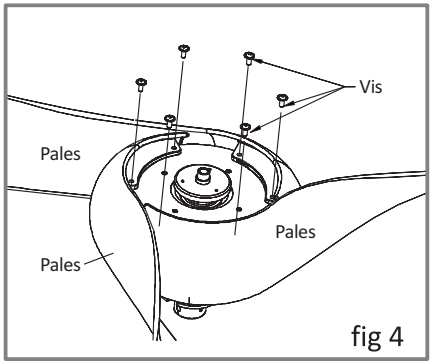

fig 4

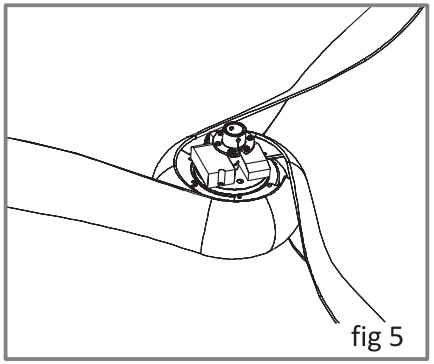
fig 5

1) Selon les instructions, insérer la lame entre la plaque fixe supérieure et la plaque inférieure fixe en utilisant des vis lame et la fixation de la lame sur la plaque fixe à travers le creux supérieur activée (figure 3)

2) Premièrement enfiler la vis seulement 3/4

3) Terminez l'installation des trois lames sur la plaque fixe supérieure

4) Démarrez le moteur. Tournez les six vis et fixez l' autre côté des 3 lames sur la plaque inférieure fixe

5) Sujet seulement 3/4 chacune des vis (fig 4)

6) Réglez de façon homogène l'espace entre le 3 ailes(fig 5)

7) Finalement serrer chaque vis en toute sécurité sur le moteur(fig 5)

INSTALLATION DE LA BARRE ET LE FLEURON:

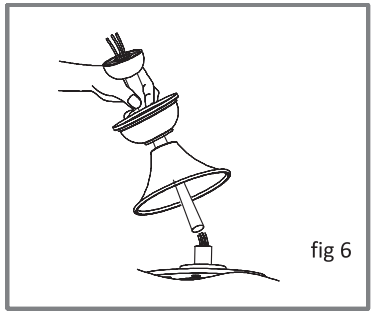
fig 6

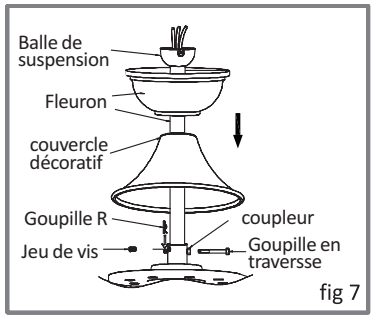

fig 7

1) Retirez la goupille de R et la broche traversant la barre.

2) Installez le fleuron et le logement à travers la barre, puis enfilez les câbles à travers la barre, et insérée la barre dans le connecteur (fig.6)

3) Desserrer les deux vis du support en bas, réinstaller le Pin traversant et le fixer avec la goupille " R " (Figure 7)

4) Le goupille "R" doit être installé correctement pour éviter que la goupille qui traversse se dévisse.

ACCROCHER DU VENTILATEUR:

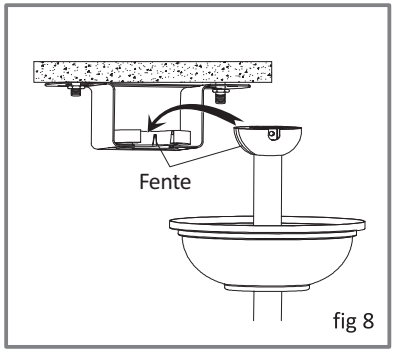

fig 8

1) Soulevez délicatement le ventilateur et monter le support de suspension qui est attaché à la boîte de sortie (fig.8)

2) Assurez-vous que la fente de la balle de la branche s'alignent avec la languette dans le support de suspension.(fig.8)

CÂBLAGE DU VENTILATEUR:

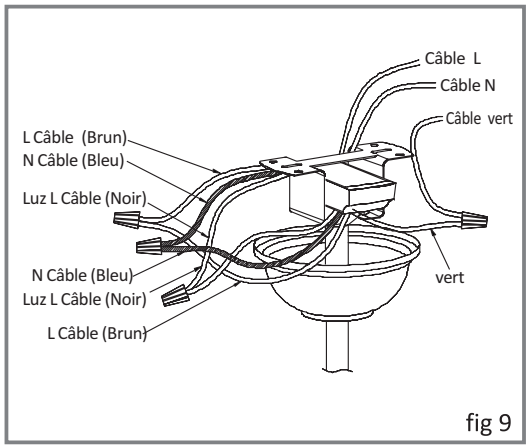

fig 9

Lumiere L câble (Noir)

1) Les quatre fils de couleur sont reliés par le haut du moteur.

Brun - Câble direct pour ventilateur
Noir - Câble Kit
Vert - Fil de terre
Bleu - Fil neutre

2) Connectez les câbles des ventilateurs aux fils distants: Bleu à Bleu, Brun avec le brun, le vert au vert. Si vous optez pour le kit d'éclairage puis connectez le Noir avec le fil Noir. Sinon, branchez le câble bleu pour le connecteur.

3) Après le raccordement des câbles, séparez-les de telle sorte que le vert et le Bleu sont d'un côté et le fil Brun de l'autre côté (Fig.9)

INSTALLATION DU FLEURON:

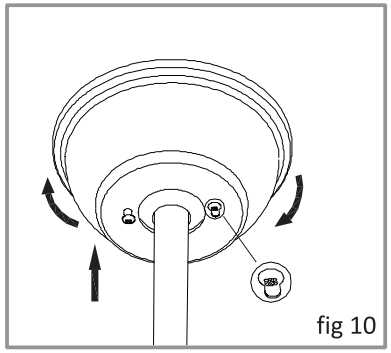
fig 10

1) Après le câblage, fixer le fleuron de la bride de suspension en la soulevant et en tournant à positionner les vis dans les deux trous.

2) Serrez fermement les deux vis (fig10)

INSTALLATION DU KIT DE LUMIÈRE:

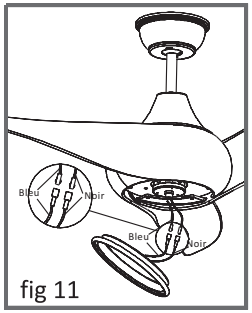

fig 11

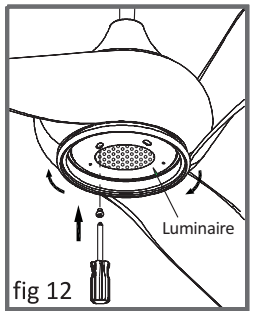

fig 12

1) Installez la luminaire LED

2) Retirer la vis de fixation, dévisser les autres vis h 3-4mm (fig.11)

3) Branchez les câbles sur le luminaire. Bleu à bleu, noir sur noir(fig.11)

4) En Pointant les vis vers les trous du kit lumière poussez en haut et tournez dans le sens horaires d'une (Figure 12)

5) Réglez la première vis dans le trou et serrer toutes les vis fermement (fig.12)

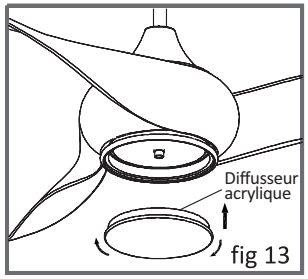

fig 13

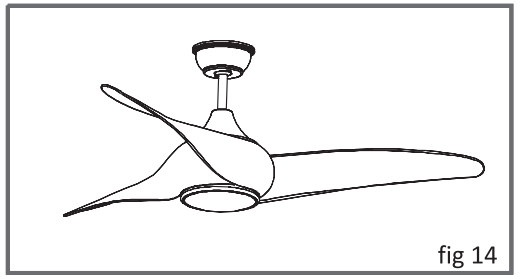
fig 14

6) Soulevez délicatement l''abat jour de verre fait monter la lampe et tourner vers la droite jusqu'à ce qu'il soit maintenu fermement en place par les trois onglets (fig.13)

7) Vérifiez que toutes les vis et les acessoires sont serrés. Le produit est ensuite terminé. (fig.14)

REMARQUE: Seulement ce modèle AC-lumière LED 308 peut être utilisé pour l'éclairage.

INSTRUCTIONS D'ENTRETIEN :

1. En raison de la circulation naturelle des fan s, certaines connexions peuvent se dégager. Vérifiez les connexions du stand, les armes et la lame n'est pas nécessaire de retirer le ventilateur de plafond.

2. Périodiquement, nettoyer le ventilateur et conservera son aspect d'origine pendant une longue période. Ne pas utiliser de l'eau lors du nettoyage, utiliser uniquement une brosse ou un chiffon doux pour éviter d'égratigner la surface. Chromage du ventilateur est verni pour minimiser la décoloration ou la perte de luminosité, également pour prévenir tout dommage à moteur ou en bois qui pourrait causer un choc électrique.

3. vous pouvez appliquer une légère couche de vernis sur le bois pour une protection supplémentaire et de mettre en évidence sa beauté. Si la surface est rayée, vous pouvez appliquer une légère couche de cire.

4. il n'y a pas besoin d'appliquer de l'huile sur le ventilateur. Le moteur a été fabriqué et convenablement lubrifié.

AVIS

ASSUREZ-VOUS QUE LE COURANT DOMINANT EST FERMÉ AVANT DE COMMENCER L'INSTALLATION OU FAIRE UNE SORTE DE MANIPULATION DU VENTILATEUR.

RESOLUCIÓN DE PROBLEMAS:

COMMENCER PAR VÉRIFIER CES POINTS AVANT DE RAPPELER LE SERVICE DE RÉPARATION

PROBLEM	RAISON	SOLUTION
Le ventilateur ne se déplace pas	1) les câbles principaux ne sont pas connectés 2) vérifier l'installation des câbles	1) vérifier que le circuit électrique ou les sub circuits sont damagées ou fondus. (2) vérifier le raccordement des fils du ventilateur et le boîtier du ventilateur.
Le ventilateur fait du bruit	(1) Les vis sont détachées de la structure (2) les écrous de fils causent des bruits en se toucher mutuellement. (3) l'épi de faîtage toucher le plafond	(1) serrez les vis (2) séparer et soigneusement mis en place tous les câbles et les connexions. (3) vérifier et s'assurer que le fleuron est solidement fixée au plafond.
La télécommande ne fonctionne pas	(1) le code de la télécommande et le récepteur sont différents. (2) il n'y a pas de piles dans la télécommande. (3) Les piles ne fonctionnent pas	(1) vérifier que les codes avec la même. (2) installer les piles dans la télécommande. (3) mettre une pile neuve. Pronunciar